MONOCHROME MULTIFUNKTIONSLÖSUNGEN

Lexmark MX910 Serie

MX910dxe

Hohe Ausgabekapazitäten, langlebige Komponenten, zuverlässige Sicherheitsfunktionen sowie erweiterte Finishing-Optionen machen die Lexmark MX910 Serie zur ersten Wahl unter den A3-Multifunktionslösungen von Lexmark.

Vielfältige Funktionen und Ausgabeformate

Mit der MX910 Serie, einer kompletten Produktlinie an monochromen SRA3-Multifunktionsgeräten von Lexmark, profitiert Ihr Unternehmen von schnellen Druckgeschwindigkeiten, Konnektivität, umfangreichen Sicherheitsfunktionen, einem nachhaltigen Design, einer benutzerfreundlichen Oberfläche sowie erweiterten Finishing-Optionen – unterstützt von diversen Service-Optionen und der Lösungsbibliothek von Lexmark.

Hohe Leistung - niedrige Ausfallzeiten

Schneller Druck: Die MX910 Serie benötigt nur wenige Sekunden für den Druck der ersten Seite und druckt danach je nach Modell bis zu 65 Seiten pro Minute. Der schnelle Druckmechanismus wird durch einen leistungsstarken 800 MHz-Dual-Core-Prozessor und bis zu 3 GB Arbeitsspeicher unterstützt, um eine zügige Ausgabe und zufriedene Benutzer zu gewährleisten.

Einzug der Spitzenklasse: Die Serie beginnt mit einer Zuführungskapazität von 1.000 Seiten über die zwei 500-Blatt-Standardfächer und bietet in der Universalzuführung Platz für weitere 150 Seiten. Mithilfe zusätzlicher Fächer und Einzüge erreicht die Serie eine unglaubliche Zuführungskapazität von 6.650 Seiten. Die Fächer sind mit LED-Anzeigen versehen, die auf einen Blick zeigen, wenn das Papier zur Neige geht oder kein Papier mehr vorhanden ist.

Hohe Ausgabekapazität: Mit einer einmaligen monatlichen Spitzenauslastung von 300.000 Seiten wird die MX910 Serie anspruchsvollsten Anforderungen an die Ausgabe von Standard- und SRA3-Druckaufträgen gerecht.

Scannen: Dank der automatischen Dokumentenzuführung mit Duplexfunktion, mit der eine Verarbeitung von bis zu 140 Bildern pro Minute möglich ist, können Ihre Mitarbeiter gedruckte Originaldokumente schneller digitalisieren, um sich um wichtigere Dinge kümmern zu können.

Komponenten mit langer Lebensdauer: Die Reichweite der Fotoleitereinheit beträgt bis zu 125.000 Seiten; die Fixierstation kann bis zu 720.000 Seiten erreichen. Wenn Sie während der Nutzungsdauer eines Produkts weniger Komponenten austauschen müssen, sparen Sie nicht nur Ressourcen, sondern profitieren auch von einem geringeren Wartungsbedarf und einer größeren unterbrechungsfreien Produktivität.

Verbunden und mobil

Konnektivität: Der Gigabit Ethernet-Anschluss verbindet die MX910 Serie sofort mit Standard-Netzwerken, während für die Verbindung mit weiteren Geräten mehrere USB 2.0- und optionale parallele Anschlüsse vorgesehen sind. Der optionale WLAN-Anschluss (802.11n) unterstützt flexible Aufstellmöglichkeiten des Druckers innerhalb von WLANs.

Protokolle: Diese Serie unterstützt fast alle Druckprotokolle und gewährleistet so die nahtlose Ausgabe von jedem Gerät oder jeder Anwendung mit Druckfunktion.

Mobile Printing: Drucker sind große Geräte, die sich fest an einem bestimmten Ort befinden. Ganz anders als Ihre Benutzer, die dank Lexmark Mobile Print über mobile Geräte* und traditionelle Desktop-Computer vom jedem Ort aus drucken können.

Umfassende Sicherheit

Druckfreigabe: Über einen optionalen Kartenleser kann die MX910 Serie die Identität von Benutzern identifizieren, bevor sie von ihnen gesendete Druckaufträge freigibt. Außerdem können Anwender aus verschiedenen Dokumenten wählen, die auf Anforderung gedruckt werden.

Remote-Verwaltung: Sie können die Geräteeinstellungen von jedem Browser aus kontrollieren (solange Sie über ein Netzwerk verbunden sind), genauso wie die Sicherheitseinstellungen, Standardeinstellungen, Warnungen zu den Verbrauchsmaterialien und vieles mehr.

Netzwerksicherheit: Umfassende Netzwerksicherheitsfunktionen und -protokolle (darunter SNMPv3 und IPSEC) sorgen dafür, dass Ihr Gerät, Ihre Informationen und Ihr Netzwerk geschützt sind.

*Weitere Informationen zu mobilen Lösungen von Lexmark finden Sie unter lexmark.com/mobile

14EMEA3466

Sicherheitsspeicher: Die verschlüsselte Festplatte bietet erweiterte Funktionen wie das automatische Löschen der Festplatte und die manuelle Bereinigung „außer Betrieb genommener“ Festplatten, um sicherzustellen, dass vertrauliche Daten nicht in die falschen Hände geraten.

Nachhaltiges Design

Energieeinsparung: Wenn die MX910 Serie nicht verwendet wird, wechselt sie in einen Energiesparmodus, in dem sie weniger als vier Watt Leistung verbraucht. Dies entspricht gerade einmal der Leistung einer herkömmlichen Nachttischlampe.

Duplex: Durch den integrierten doppelseitigen Druck (eine vom Benutzer auswählbare Option) kann Papier gespart werden. Die Geschwindigkeit wird dadurch nicht beeinträchtigt, da die einzelnen Seiten bis zu maximal der Nenngeschwindigkeit der einzelnen Geräte ausgedruckt werden.

Zertifizierungen: Die EPEAT Silver- und 2014+ Energy Star-Zertifizierungen bestätigen die Energieeffizienz dieser Serie.

Tools für mehr Produktivität

Auf dem schwenkbaren 25-cm-Farb-Touchscreen der MX910 Serie werden den Benutzern der Gerätestatus und Fehlermeldungen angezeigt. Darüber hinaus werden sie visuell durch Aufgaben wie das Beseitigen von Papierstau geleitet.

Das große, leuchtende Display eignet sich hervorragend für eine Druck- und Scanvorschau und bietet Optionen zur Vergrößerung sowie für eine spiegelbildliche Abbildung, um Benutzer mit unterschiedlichen Fähigkeiten zu unterstützen.

Mit der innovativen e-Task-Benutzeroberfläche von Lexmark ist es ein Kinderspiel, von vorinstallierten Lösungen zu profitieren, zum Beispiel:

Forms and Favorites: Greifen Sie auf jedem e-Task-Drucker oder Multifunktionsgerät (MFP) von Lexmark unmittelbar auf benötigte Online-Formulare zu und vereinfachen und optimieren Sie so Ihre Arbeitsläufe.

Multi Send: Sie brauchen ein Papierdokument nur einmal zu scannen und können dann die digitale Bilddatei gleichzeitig an mehrere Ziele weiterleiten.

My Shortcuts: Sparen Sie Zeit und verbessern Sie Ihre Effizienz, indem Sie Kurzwahlen für die häufigsten Kopier-, Fax- und E-Mail-Aufgaben erstellen.

Ausweiskopie: Scannen Sie beide Seiten von Karten im Brieftaschenformat und drucken Sie sie auf eine Seite, senden Sie die Scans als Datei per E-Mail oder speichern Sie sie in einem freigegebenen Netzwerkordner.

Scan to Network (Standard): Erfassen Sie Dokumente als Bilder und leiten Sie die Scans an einen der 30 vordefinierten persönlichen oder öffentlichen Netzwerkordner weiter.

Zu den weiteren verfügbaren Lösungen gehören:

Lexmark Print Management: Verbessern Sie die Effizienz Ihrer Ausgabe-Umgebung, indem Sie unnötige Druckaufträge vermeiden und wertvolle Erkenntnisse über die Nutzung Ihrer Infrastruktur gewinnen.

Lexmark Smart Card Authentication: Eine umfassende Reihe von Apps ermöglicht eine sichere Smartcard-Authentifizierung auf Druckern und Multifunktionslösungen von Lexmark.

Erweiterte Finishing-Optionen

Einfaches Finishing: Der optionale Hefter-Finisher unterstützt die Heftung von bis zu 50 Blatt Papier mit einer Heftposition und versetzter Ablage des Druckauftrags, ohne dass die Stellfläche des Multifunktionsgeräts vergrößert wird (nicht kompatibel mit dem MX912).

Hefter- und Locher-Finisher: Optionale Finisher-Standmodelle unterstützen die versetzte Ablage, das Heften an mehreren Positionen sowie das Lochen in gängigen Konfigurationen. Die Finisher-Standmodelle heften und lochen vollkommen effizient bis zur maximalen Druckleistung des Geräts.

Broschüren-Finisher: Mit der automatisierten Falt-Funktionalität im optionalen Finisher können Sie dreifach gefaltete Dokumente oder Dokumente im Broschürenstil mit Sattelheftung erstellen. Zusätzlich stehen Ihnen alle Optionen des Hefter- und Locher-Finishers zur Verfügung.

Die Lexmark Benutzererfahrung

Ihre Benutzer werden die konsistente Benutzeroberfläche der Lexmark Geräte zu schätzen wissen. Als Teil der Lexmark Managed Print Services (MPS) bzw. des globalen Service-Netzwerks von Lexmark, mit einer maximalen Geräteverfügbarkeit und den vielfältigen Serviceangeboten, ist jedes Lexmark Gerät immer sicher aufgehoben.

14EMEA3466

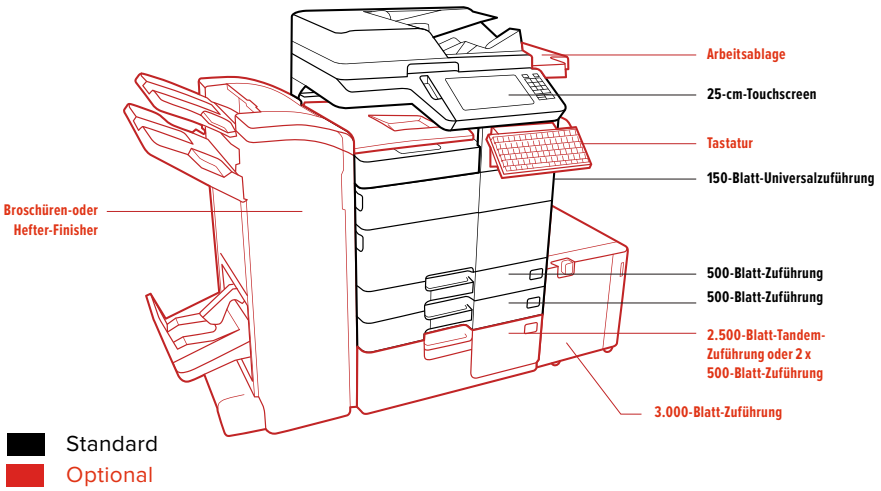

Funktionen der MX910 Serie

- Bis zu 65 S./Min.
- Lösungen
- 25-cm-Touchscreen
- SRA3
- ADF mit Single-Pass-Duplexfunktion
- Finishing-Funktion

Produktspezifikationen	Lexmark MX910dxe	Lexmark MX911de	Lexmark MX912de
Drucken			
Display	Lexmark e-Task Farb-Touchscreen (25 cm)		
Druckgeschwindigkeit (DIN A4:): Bis zu[2]	Schwarz: 45 Seiten/Minute	Schwarz: 55 Seiten/Minute	Schwarz: 65 Seiten/Minute
Zeit bis Druckbeginn	Schwarz: < 5.6 Sekunden	Schwarz: < 5.5 Sekunden	Schwarz: < 5.2 Sekunden
Druckauflösung	Schwarz: 1.200 IQ-Bildqualität, 1.200 x 1.200 dpi, 2.400 IQ-Bildqualität, 600 x 600 dpi		
Speicher / Prozessor	Standard: 1.024 MB / Maximal: 3.072 MB / Dual Core, 800 MHz		
Festplatte	In Konfiguration enthalten		
Empfohlenes monatliches Seitenvolumen[5]	15.000 - 50.000 Seiten		
Maximales monatliches Druckvolumen (einmalige	200.000 Seiten pro Monat (einmalige	300.000 Seiten pro Monat (einmalige Spitzenauslastung)	
Kopieren			
Kopiergeschwindigkeit (DIN A4:): Bis zu[2]	Schwarz: 45 Seiten/Minute	Schwarz: 55 Seiten/Minute	Schwarz: 65 Seiten/Minute
Zeit bis erste Kopie	Schwarz: 5.8 Sekunden		Schwarz: 5.6 Sekunden
Scannen			
Scanner-Typ / ADF-Scan	Flachbett-Scanner mit automatischer Dokumentenzuführung (ADF) / DADF (automatischer Vorlageneinzug mit Duplexscan)		
Scan-Geschwindigkeit Duplex (DIN A4/Letter:):	Schwarz: 140 Seiten/Minute / Farbe: 140 Seiten/Minute		
Scan-Geschwindigkeit (DIN A4:): Bis zu	Schwarz: 80 Seiten/Minute / Farbe: 80 Seiten/Minute		
Faxen			
Modemgeschwindigkeit	ITU T.30, V.34 Half-Duplex, 33.6 Kbps		
Verbrauchsmaterialien			
Seitenleistung der Verbrauchsmaterialien[1]	Tonerkassette für 32.500 Seiten		
Voraussichtliche Reichweite Fotoleiter: Bis zu[3]	125.000 Seiten, basierend auf 3 A4-Seiten pro Druckjob		
Im Lieferumfang enthaltene Tonerkassetten[1]	Starter-Tonerkassette für 21.000 Seiten		
Papierhandhabung			
Papierhandhabung standard	250-Blatt-Ablage, 150-Blatt-Universalzuführung,	250-Blatt-Ablage, 150-Blatt-Universalzuführung, Integrierte 2 x 500-Blatt-Zuführung	
Papierhandhabung optional	Finisher zum Heften und Lochen, In-line-Hefter, 3.000-Blatt-Zuführung, Booklet-Finisher	Finisher zum Heften und Lochen, In-line-Hefter, 2.500-Blatt-Tandem-Zuführung, 3.000-Blatt-Zuführung, Booklet-Finisher, 2 x 500-Blatt-Zuführung	Finisher zum Heften und Lochen, 2.500-Blatt-Tandem-Zuführung, 3.000-Blatt-Zuführung, Booklet-Finisher, 2 x 500-Blatt-Zuführung
Kapazität der Papiereingabe: Bis zu	Standard: 3.650 Blatt / Maximal: 6.650 Blatt	Standard: 1.150 Blatt / Maximal: 6.650 Blatt	
Kapazität der Papierablage: Bis zu	Standard: 250 Blatt / Maximal: 3.500 Blatt		
Unterstützte Medien	Karton, Briefumschläge, Etiketten, Normalpapier, Transparentfolien, detaillierte Informationen zur Auswahl der richtigen Druckmaterialien finden Sie für Ihren Drucker im Card Stock und Label Guide unter www.lexmark.com -> Handbücher (nur Englisch)		
Unterstützte Medienformate	Briefumschlag Nr. 10, Briefumschlag 7 3/4, Briefumschlag Nr. 9, DIN A3, DIN A4, DIN A5, Briefumschlag DIN B5, Briefumschlag DIN C5, Briefumschlag DL, Executive, Folio, JIS-B4, JIS-B5, Ledger, Legal, Letter, Statement, Universal, Super-Tabloid (305 x 457 mm), Oficio, DIN A6, SRA3		
Allgemeine Angaben			
Standard-Schnittstellen	1 interner Kartensteckplatz, USB 2.0 Hi-Speed Port (Typ B), Gigabit Ethernet (10/100/1000), Hi-Speed USB 2.0 Port an der Vorderseite (Typ A), 2 Hi-Speed USB 2.0 Port an der Geräterückseite (Typ A)		
Optionale Netzwerkanschlüsse / Optionale lokale	Internal MarkNet N8350 802.11b/g/n WLAN / Interne serielle RS-232C-Schnittstelle, Interne bidirektionale, parallele 1284-B-Schnittstelle		
Geräuschemission	Drucken: 52 dB(A) / Kopieren: 53 dB(A) / Scannen: 57 dB(A)	Drucken: 53 dB(A) / Kopieren: 54 dB(A) / Scannen: 56 dB(A)	Drucken: 55 dB(A) / Kopieren: 55 dB(A) / Scannen: 56 dB(A)
Spezifizierte Betriebsumgebung	Höhe: 0 bis 2.500 meter, Luftfeuchtigkeit: 15 bis 85 % relative Luftfeuchtigkeit, Temperatur: 10 bis 30 °C		
Garantie	1 Jahr On-Site-Repair-Garantie		
Abmessungen (H x B x T) / Gewicht	1152 x 615 x 697 mm / 120 kg	909 x 615 x 697 mm / 95 kg	

*Das Modell MX910de ist ebenfalls verfügbar.

[1]Durchschnittliche Seitenleistung. Ausgewiesener Wert gemäß ISO/IEC 19752. [2]Die Druck- und Kopiergeschwindigkeit wurde gemäß ISO/IEC 24734 bzw. ISO/IEC 24735 ermittelt (ESAT). Weitere Informationen finden Sie unter: www.lexmark.com/ISOspeeds. [3]Die tatsächliche Reichweite kann aufgrund anderer Faktoren wie Geschwindigkeit des Druckwerks, Papierformat und Einzugsrichtung, Tonerdeckung, verwendete Papierzuführung, Anteil Schwarzdruck und Komplexität des zu druckenden Dokumentes abweichen. [4]"Maximales monatliches Druckvolumen" wird als die maximale Anzahl Seiten definiert, die ein Gerät innerhalb eines Monats ausgeben kann. Dieser Wert ermöglicht es, die Robustheit des Geräts mit anderen Lexmark Druckern und Multifunktionsgeräten zu vergleichen. [5]"Empfohlenes monatliches Druckvolumen" ist ein Bereich von Seiten, der die Kunden dabei unterstützt, Lexmark Produktangebote auf der Basis der durchschnittlichen Anzahl von Seiten zu beurteilen, die sie mit dem Gerät jeden Monat drucken möchten. Lexmark empfiehlt eine Anzahl gedruckter Seiten pro Monat innerhalb des angegebenen Bereichs für eine optimale Geräteleistung, auf der Basis von Faktoren wie: Intervalle für den Austausch der Druckkassetten bzw. der Tintenpatronen, Intervalle für das Einlegen von Papier, Geschwindigkeit und typische Nutzung durch den Kunden.

14EMEA3466

www.lexmark.com

Lexmark, Lexmark mit dem Diamantsymbol, AccessVia und Unison sind Marken von Lexmark International, Inc. oder zugehörigen Tochtergesellschaften, die in den USA und/oder anderen Ländern registriert sind. ENERGY STAR® ist eine in den USA eingetragene Marke. Alle anderen Marken sind Eigentum ihrer jeweiligen Inhaber. © 2014 Lexmark International, Inc. 740 W. New Circle Rd. Lexington, KY 40550, USA. Die Informationen in diesem Dokument können ohne vorherige Ankündigung geändert werden.

AirPrint und das AirPrint-Logo sind Marken von Apple Inc.

14EMEA3466